SAHALIFT
PREMIUM SOLUTIONS

# Anhänger Arbeitsbühnen: Omme 1250 EBZ (7570 AM)

SAHALIFT GmbH
Rehkamp 1
D-30853 Langenhagen

Telefon: +49 511 978 101-0
Telefax: +49 511 978 101-11
Internet: www.sahalift.de
E-Mail: info@sahalift.de

Sparkasse Hannover · BIC: SPKHDE2HXXX
IBAN: DE23 2505 0180 0900 0593 89
Commerzbank AG · BIC: COBADEFFXXX
IBAN: DE76 2504 0066 0305 0135 00

Geschäftsführer: Yama Saha
Amtsgericht Hannover · HRB 62269
USt-IdNr.: DE238498333
Steuer-Nr.: 27/200/12615

# Anhänger Arbeitsbühnen: Omme 1250 EBZ (7570 AM)

| Technische Daten | Omme 1250 EBZ (7570 AM) |
|---|---|
| Hersteller | Ommelift |
| Baujahr | 2012 |
| Farbe | grün/grau |
| Arbeitshöhe | 12,50 m |
| Plattformhöhe | 10,50 m |
| Seitliche Reichweite | 8.50 m |
| Tragfähigkeit | 200.00 kg |
| Antriebsart | Batterie |
| Korb drehbar | Ja |
| Korblänge | 1.25 m |
| Korbbreite | 0.80 m |
| Transportlänge | 7.10 m |
| Transportbreite | 1,60 m |
| Transporthöhe | 1.97 m |
| Gewicht | 1.700,00 kg |
| Hubystem | Teleskop |
| Schwenkbereich | 355 Grad |
| Ausführung | gebraucht / Lagergerät |
| Zustand | Technisch aufgearbeitet und optisch im vorhandenen Zustand |
| Hydraulische Stützen | Ja |
| Abstützbreite variabel | Nein |
| Besonderheiten | Proportionalsteuerung , Rangierfahrantrieb, Halter Rangierrad, Unterlegplatten |

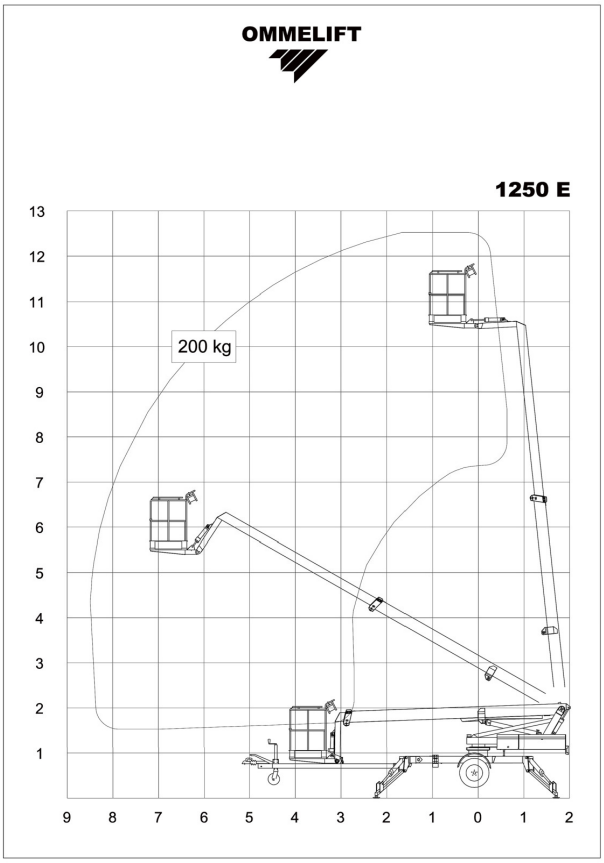

1250 EB, 7570 AM-Bodensteuerung

1250 EB, 7570 AM-Halter Rangierrad u. Unterlegscheiben

1250 EB, 7570 AM-Korbsteuerung

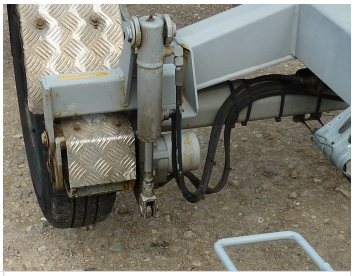
1250 EB, 7570 AM-Ranggierfahrantrieb



SAHALIFT GmbH
Rehkamp 1
D-30853 Langenhagen

Telefon: +49 511 978 101-0
Telefax: +49 511 978 101-11
Internet: www.sahalift.de
E-Mail: info@sahalift.de

Sparkasse Hannover · BIC: SPKHDE2HXXX
IBAN: DE23 2505 0180 0900 0593 89
Commerzbank AG · BIC: COBADEFFXXX
IBAN: DE76 2504 0066 0305 0135 00

Geschäftsführer: Yama Saha
Amtsgericht Hannover · HRB 62269
USt-IdNr.: DE238498333
Steuer-Nr.: 27/200/12615